HS5D形安全スイッチ ▶ 23
HS5B形安全スイッチ ▶ 29
HS5E形ソレノイド付安全スイッチ ▶ 36
HS5E-K形鍵付安全スイッチ ▶ 56

HS5 シリーズ用パドロックハスプ

HS5シリーズ安全スイッチへのアクチュエータ誤挿入を南京錠で防止！

- 複数の作業者が危険区域に入って作業する場合の安全確保に最適。
- パドロックハスプをHS5シリーズ安全スイッチのアクチュエータ挿入口に取り付けて南京錠（最大4個）で施錠可能。
- 作業者全員がそれぞれの南京錠で施錠（5人以上の場合は、市販のハスプを併用）すれば、危険区域内に取り残される事故を防止。

注）南京錠による安全確保は作業ルールによるものです。南京錠をかけ忘れるなど作業ルールを守らなければ、安全は確保できません。

❑ 種類［形番・標準価格］

販売単位：1個

品名	形番（ご注文形番）	標準価格（税別･円）
HS5シリーズ用 パドロックハスプ	**HS9Z-PH5**	2,580

注）HS5D／HS5B／HS5E／HS5E-K形安全スイッチ本体は、別途ご購入願います。

❑ 仕様

適合機種	HS5D／HS5B形安全スイッチ HS5E形ソレノイド付安全スイッチ HS5E-K形鍵付安全スイッチ
適合する南京錠のシャックル径	φ5.5～7.5
耐荷重	30N以上
質量（約）	35g

- ご使用の安全スイッチ本体の仕様については、HS5D／HS5B／HS5E／HS5E-K形安全スイッチ（23、29、36、56頁）をご覧ください。

❑ 外形寸法図

- **HS5D／HS5B形安全スイッチと組み合わせた状態**

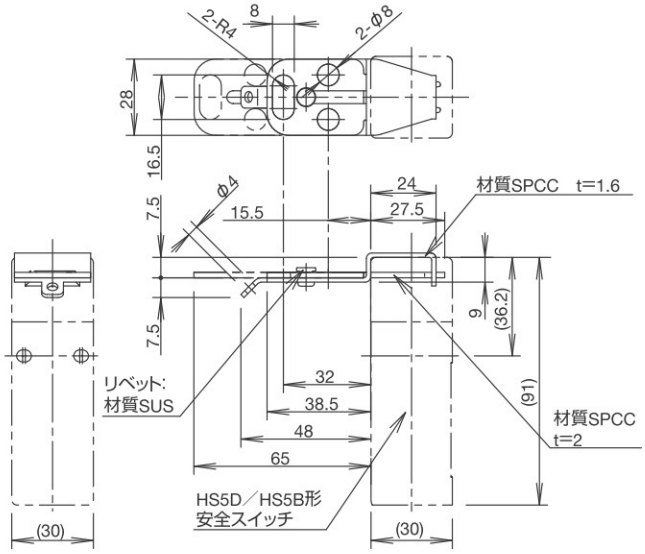

- **HS5E／HS5E-K形安全スイッチと組み合わせた状態**

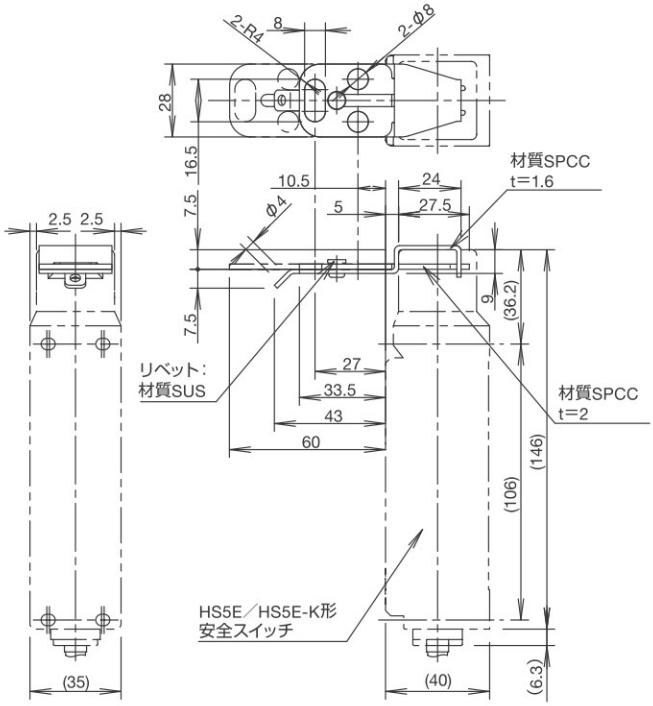

（単位：mm）

ご購入 最新の製品情報はこちら▶www.idec.com/jpja