シングルプレート
光電センサ用

当日出荷 受付16時 RoHS2 適合品 CAD 2D CAD 3D

対応センサ azbil社 HP7 シリーズ / KEYENCE社 PZ-G シリーズ / OMRON社 E3Z シリーズ / OPTEX-FA社 Z3 シリーズ / Panasonic社 CX-400 シリーズ / 竹中電子社 GKS シリーズ 等

光電センサを取り付けるためのブラケットです。
センサを保護するガード付仕様です。

CZ-SXタイプ

IQコード 030201

SUS304 板厚：t 2.0
SPCC 板厚：t 2.3

単位：mm

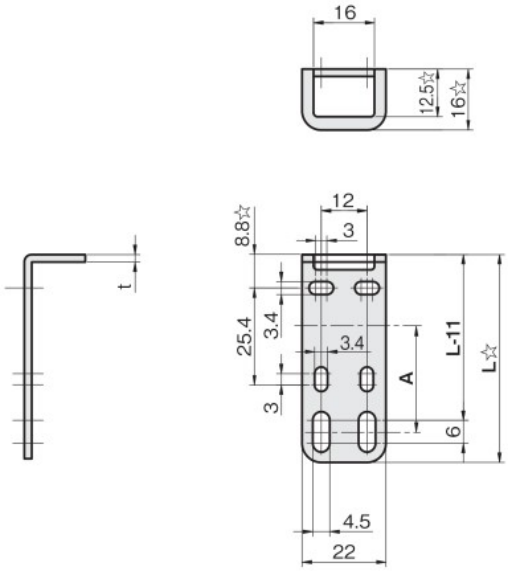

材質／表面処理	付属品
ステンレス SUS304	センサ取付用ビス：セムスビス(SUSXM7)M3×12…2本
鉄 SPCC ／カチオン電着塗装:黒	センサ取付用ビス：セムスビス(三価クロメート黒)M3×12…2本

A	L	重量(g)	品番 □:材質記号 SUS S、SPCC Z	価格(円) SUS304	価格(円) SPCC
25	54.5	18	FSCZSX025-□	550	520
30	59.5	20	FSCZSX030-□	550	520
35	64.5	22	FSCZSX035-□	560	520
40	69.5	24	FSCZSX040-□	560	530
45	74.5	26	FSCZSX045-S	570	—
50	79.5	28	FSCZSX050-S	570	—
55	84.5	30	FSCZSX055-S	580	—
60	89.5	31	FSCZSX060-S	580	—
70	99.5	35	FSCZSX070-S	590	—
80	109.5	39	FSCZSX080-S	610	—

☆付数値は材質がSPCCの場合、+0.3mm増となります。
A：光軸までの距離(参考値)