フレキシブル
樹脂／センサアタッチ

当日出荷 受付16時　RoHS2 適合品　CAD 2D　CAD 3D

シャフトを取り付けるためのブラケットです。
樹脂製のため、より軽量になります。

IQコード 032001

近接用センサアタッチ（丸シャフト用／角シャフト用）

丸シャフト用

角シャフト用

単位：mm

丸シャフト用

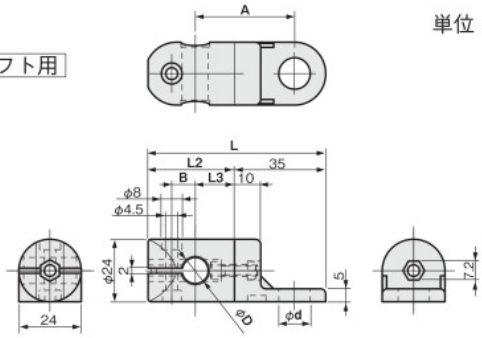

角シャフト用

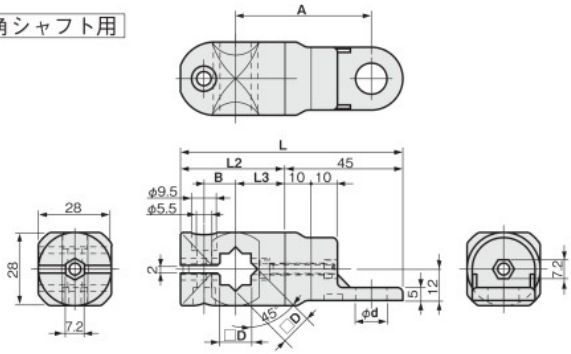

材質	付属品
ポリアミド PA(66N)黒色	六角穴付ボルト(SUSXM7)…2本 六角ナット(SUSXM7)…2個

適合シャフト D	φd (対応近接センサ)	A	L	L2	L3	B	重量(g)	ポリアミド 品番	ポリアミド 価格(円)
φ8	5.5(M5用)	38	68	33	15	9	23	FSFPAMM05-08J	480
	8.5(M8用)	38	68	33	15	9	23	FSFPAMM08-08J	480
	12.5(M12用)	38	68	33	15	9	23	FSFPAMM12-08J	480
φ10	5.5(M5用)	38	68	33	15	9	23	FSFPAMM05-10J	480
	8.5(M8用)	38	68	33	15	9	23	FSFPAMM08-10J	480
	12.5(M12用)	38	68	33	15	9	23	FSFPAMM12-10J	480
φ12	5.5(M5用)	39	70	35	16	10	32	FSFPAMM05-12J	530
	8.5(M8用)	39	70	35	16	10	32	FSFPAMM08-12J	530
	12.5(M12用)	39	70	35	16	10	32	FSFPAMM12-12J	530
□10	5.5(M5用)	52	85	40	19	12	48	FSFPAMM05-S0J	780
	8.5(M8用)	52	85	40	19	12	48	FSFPAMM08-S0J	780
	12.5(M12用)	52	85	40	19	12	48	FSFPAMM12-S0J	780
□12	5.5(M5用)	52	85	40	19	12	36	FSFPAMM05-S2J	780
	8.5(M8用)	52	85	40	19	12	36	FSFPAMM08-S2J	780
	12.5(M12用)	52	85	40	19	12	36	FSFPAMM12-S2J	780

適合シャフト P.416

■凹凸部構造

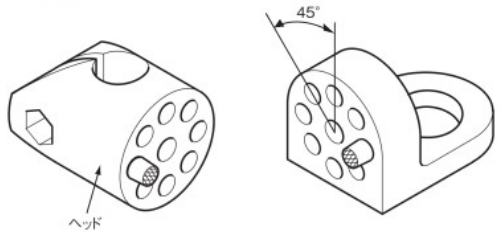

ヘッド部を45° ピッチで旋回できます。